Freezing-Trays Rack For Freezing-Containers

フリージングトレー <FT>

＜用　　途＞　フリージングコンテナ用収納ラック
＜種　　類＞　全 4 種類
＜特徴・その他＞　●ディープフリーザーの中で、フリージングコンテナ（FC-07，08，09，1，2，3，5）耐熱耐冷コンテナ（FOC-1）をまとめて収納できます。（5,7,10,14 個の 4 タイプ）
●別製サイズもお受けいたします。

Freezing-Trays Rack For Freezing-Containers reduced scale

フリージングトレー　製品縮尺図（㎜）

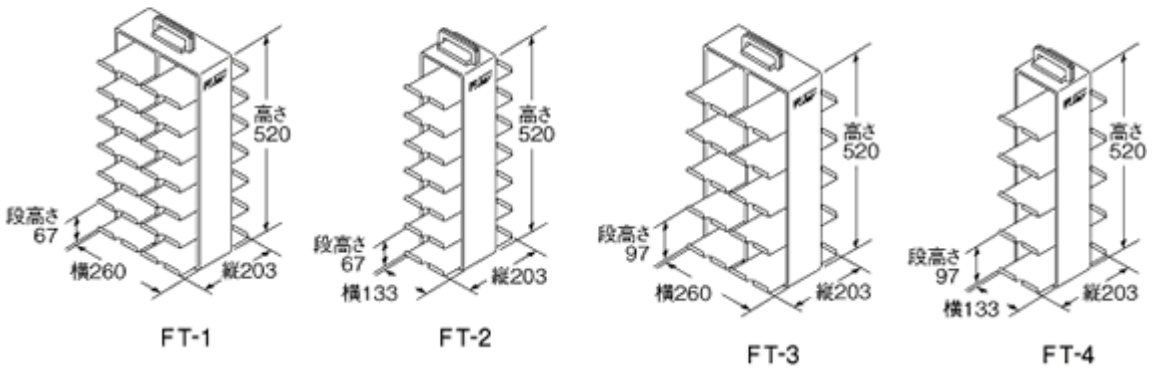

Freezing-Trays Spec

フリージングトレー　規格価格表

※価格は令和 5 年 4 月 1 日改定

商品コード Code No.	品　名 Products	価格（円／台） Price (¥/Item)	サイズ(mm)Size 縦 L	横 W	高さ H	列数 Line	段数 No.of Shelves	1 段の高さ Height of Shelves	適合(FC/FOC) Suitable Type of FC/FOC	収納個数 No.in Strage Boxes
402060	FT-1	85,000	203	260	520	2	7	67	FC-07 FC-2 FC-08 FC-3 FC-09 FC-5 FC-1 FOC-1	14 個
402061	FT-2	70,000	203	133	520	1	7	67		7 個
402062	FT-3	85,000	203	260	520	2	5	97		10 個
402063	FT-4	70,000	203	133	520	1	5	97		5 個

フリージングコンテナ Freezing-Containers	規格適合瓶 Suitable Type of Vials	フリージングトレー Freezing-Trays			
		FT-1	FT-2	FT-3	FT-4
FC-07 ＜100 本立て＞＜100Holes＞	外径 10mm 用・ For O.D. 10mm	●	●	●	●
FC-08 ＜84 本立て＞＜84Holes＞	S-07・SY-07・SPV-50・MV-07	●	●	●	●
FC-09 ＜84 本立て＞＜84Holes＞	外径 13mm 用・S-08・MV-08・ For O.D. 13mm	●	●	●	●
FC-1 ＜60 本立て＞＜60Holes＞	S-09、1・PS-2・SY-09、1・SPV-100、200・ MV-09、1	●	●	●	●
FC-2 ＜40 本立て＞＜40Holes＞	S-2、3、5・PS-3、5・SY-2、3、5、SV-5・ SVF-3、5・SVG-3、5・SPV-500、1000・MV-2	●	●	●	●
FC-3 ＜24 本立て＞＜24Holes＞	SV-8、10、15・PS-8、10、15・ SVF-10、12・SVG-10、12・GV-10	●	●	●	●
FC-5 ＜15 本立て＞＜15Holes＞	SV-20、30・PS-20、30・ SVF-15、20・SVG-15、20・GV-15、25	●	●	●	●
FOC-1 ＜60 本立て＞＜60Holes＞	S-09・PS-2・SY-09、1・ SPV-100、200・MV-09、1	●	●	●	●

※フリージングコンテナ FC-4・FC-6 は、規格フリージングトレーには対応及び使用できません。

※ねじ口瓶 SV-30・ポリ栓付サンプル瓶 PS-30 を、FC-5 に収納して、FT-1・FT-2 のトレーには使用できません。

※ねじ口瓶 S-5・シリンジバイアル SY-5 は、FC-2 に収納して、FT-1・FT-2 のトレーには使用できません。